Machine Translated by Google

V-TAC
Meaningful Innovation

WEEE Number: 80133970

NAVODILA
LED HIGHBAY

02 YEAR WARRANTY | IP65 RATING | 120 LUMENS/W

TEHNIČNI PODATKI

SKU MODEL	WATTS	LUMENS (ACTUAL LUMENS)	BEAM KOT	CRI	SDCM	VARNOST RAZRED	ŽIVLJENJE DELOVANJA TEMPERATURNI RAZPON	DIMENZIJA	VHODNA MOČ	NW (KGS)	MAKS MONTAŽA VIŠINA
VT-92100 7808,7809	100W	10200LM	110°	>70	<3,9	razred I	-20° do +45°C 25.000	230x88mm	AC: 175-265V, 50/60Hz	1,11	[illegible]
VT-92150	7810,7811	150W	15300LM	110°	>70	<3,9	razred I	-20° do +45°C	25.000	260x88 mm	AC: 175-265V, 50/60Hz	1.45	[illegible]
VT-92200	7812,7813	200W	20400LM	110°	>70	<3,9	razred I	-20° do +45°C	25.000	310x88 mm	AC: 175-265V, 50/60Hz	2.17	[illegible]

PREDSTAVITEV IN GARANCIJA

Zahvaljujemo se vam za izbiro in nakup izdelka V-TAC. V-TAC vam bo najbolje služil. Pred začetkom namestitve natančno preberite ta navodila in shranite ta priročnik pri roki za prihodnjo uporabo. Če imate še kakšno vprašanje, se obrnite na našega prodajalca ali lokalnega prodajalca, pri katerem ste izdelek kupili. So usposobljeni in pripravljeni, da vam postrežejo po najboljših močeh. Garancija velja 2 leti od datuma nakupa. Garancija ne velja za škodo, ki je nastala zaradi nepravilne namestitve ali nenormalne obrabe. Podjetje ne daje nobene garancije poškodbe katere koli površine zaradi nepravilne odstranitve in namestitve izdelka. Izdelki so primerni za 10-12 ur dnevno delovanje. Uporaba izdelka 24 ur na dan bi razveljavila garancijo. Ta izdelek ima garancijo samo za proizvodne napake.

OPOZORILO

• Pred začetkom namestitve obvezno izklopite napajanje. • Namestitev mora opraviti usposobljen električar.
• Svetlobnega vira te svetilke ni mogoče zamenjati, ko vir svetlobe doseže konec življenjske dobe, je treba zamenjati celotno svetilko. • Če je zunanji gibljivi kabel ali kabel te svetilke poškodovan, ga mora zamenjati izključno proizvajalec ali njegov serviser ali podobno usposobljena oseba, da se izognete nevarnosti.
• Med celotno namestitvijo je treba zagotoviti pravilno ozemljitev.
• Priključni blok ni priložen. • Za priključitev z vodotesno kabelsko cevjo.
• Zamenjajte počen zaščitni ščit.
• Najmanjša oddaljenost od osvetljenih predmetov 1 m.

Nezamenljiva krmilna naprava

Nezamenljiv vir svetlobe

Pozor, nevarnost električnega udara.

Ta oznaka pomeni, da tega izdelka ne smete odlagati skupaj z drugimi gospodinjskimi odpadki.

RoHS CE 22 PAP UK CA

INSTALACIJSKI DIAGRAM

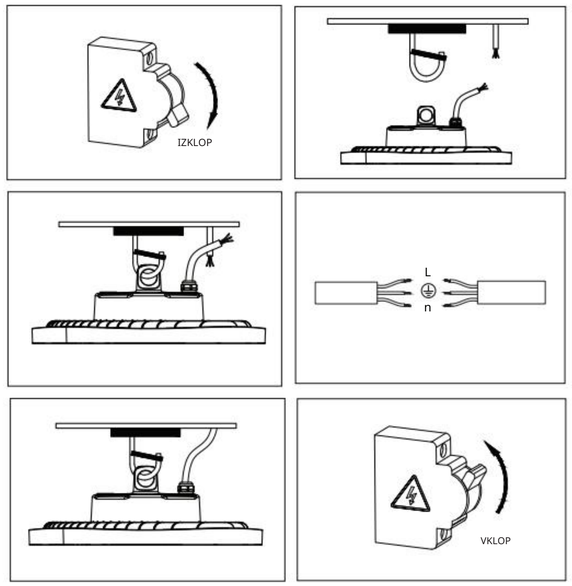

NAVODILA ZA NAMESTITEV

1. korak: IZKLOPITE napajanje
2. korak: Lučko obesite na kavelj
3. korak: Povežite L, N in žice
4. korak: VKLOPITE napajanje in preizkusite

[DE] EINFÜHRUNG UND GEBRAUCHSANWEISUNG
Wir danken Ihnen, dass Sie ein V-TAC ausgesucht und gekauft haben. V-TAC wird Ihnen die besten Dienste erweisen. Lesen Sie, bitte, diese Gebrauchsanweisung vor der Montage aufmerksam durch und halten Sie sie für Auskünfte in der Zukunft parat. Sollten Sie weitere Fragen haben, contactieren Sie, bitte, unseren lokalen Händler oderVerkäufer, von dem Sie das Produkt gekauft haben. Sie sind ausgebildet und bereit Sie auf die bestmögliche Art und Weise zu unterstützen. Die Gewährleistungsfrist beträgt 2 Jahre ab dem Kaufdatum. Die Gewährleistung bezieht sich nicht auf Schäden, die durch unsachgemäße Montage oder ungewöhnliche Abnutzung und Verschleiß verursacht worden sind. Das Unternehmen gewährt keine Garantie für durch unsachgemäßen Produktabbau oder unsach gemäße Montage entstandene Schäden an jeglichen Oberflächen. Die Produkte sind für eine Nutzung von bis zu 10-12 Stunden täglich geeignet. Eine tägliche, 24-stündige Nutzung schließt die Gewährleistung aus. Diese Gewährleistung pozlačen nur für Herstellungsmängel.

ACHTUNG:
• Bitte schalten Sie die Stromversorgung aus und lesen Sie diese Anleitung, bevor Sie mit der Installation beginnen.
• Namestitev nur von Elektrofachkräften
• Die Lichtquelle dieser Leuchte ist nicht austauschbar. Wenn die Lebensdauer der Lichtquelle abgelaufen ist, muss die gesamte Leuchte ausgetauscht werden.

• Wenn das externe flexible Kabel oder Kabel dieser Leuchte beschädigt ist, darf es ausschließlich vom Hersteller oder seinem Service mitarbeiter oder einer ähnlich qualifizierten Person ersetzt werden, um eine Gefahr zu vermeiden.
• Während der gesamten Installation muß eine ordnungsgemäße Erdung gewährleistet sein.
• Klemmenblock nicht enthalten.
• Mit wasserdichtem Kabelschlauch verbinden.
• Ersetzen Sie alle rissigen Schutzabdeckungen.
• Mindestabstand zu beleuchteten Objekten 1 m.

NAMESTITEVSANWEISUNG:
Schritt 1: Schalten Sie den Strom aus.
Besedilo 2: Hängen Sie die Lampe an den Haken
Schritt 3: Verbinden L, N und Schritt 4:
Stellen Sie den Netzschalter auf "ON" und führen Sie einen Test durch.

WICHTIGE HINWEISE:
• Elektro- und Elektronikgeräte, die zu Abfall geworden sind, werden als Altgeräte bezeichnet. Altgeräte dürfen nicht mit anderem Hausmüll entsorgt werden.

• Besitzer von Altgeräten am Ende der Nutzungsdauer müssen das Gerät bei den von den öffentlichen Entsorgungsträgern oder Händlern eingerichteten Sammelstellen zurückgeben. Diese Rücksendung ist für Sie mit keinen Kosten verbunden.
• Besitzer von Altgeräten sind verpflichtet, Lampen vor der Rückgabe zerstörungsfrei aus dem Altgerät zu entfernen.

• Das Symbol „Gekreuzte Mülltonnen" weist darauf hin, dass dieses Produkt nicht mit dem anderen Hausmüll entsorgt werden darf und am Ende seiner Lebensdauer vom unsortierten Hausmüll getrennt gesammelt werden muss.
• Bei der Entsorgung von Elektrogeräten auf Deponien oder Halden können Schadstoffe ins Grundwasser gelangen und in die Nahrungskette gelangen und Ihre Gesundheit und Ihr Wohlbefinden schädigen.
• Unter folgendem Link gelangen Sie zum Online-Verzeichnis der Sammel- und Rückgabestellen: https://www.ear-sys tem.de/ear-verzeichnis/sammel-und-ruecknahmestellen

[BG] ВЪВЕДЕНИЕ И ГАРАНЦИЯ
Нвала чам, че сте избрали ни купили уделек на Vi-Tek (V-TAC). Vi-Tek (V-TAC) vam bo pomagal na najboljši možni način. Prosimo, izvedite ta navodila pred namestitvijo in ohranite datoteko za shranjevanje. Če imate druga vprašanja, se obrnite na naš dilar ali na lokalnega trgovca, od katerega ste kupili izdelek. Te sa obučeni in so pripravljeni, da vam služijo na najboljši način. Garancija je veljavna za obdobje 2 let po datumu nakupa. Garancija se ne uporablja glede na škodo zaradi nepravilne montaže ali neobičajno obiskovane. Družba ne zagotavlja garancije proti ščetkam po kakršnih koli in da je površina zaradi nepravilne odstranitve in namestitve izdelka. Izdelek je primeren za 10-12 ur delovanja na dan. Eksploatacija izdelka v trajanju 24 ur vodi do povečanja garancije. Garancija za ta izdelek se daje samo za proizvodne napake.

ВНИМАНИЕ:
• Prosimo, izvedite naslednja navodila in izklopite napajanje, preden začnete z namestitvijo.
• Instalacija samo od certificirane elektrotehnike
• Светлинният източник на това осветително тяло не е сменяем; ко pride do konca na eksploatacijo sy rok, trba da se smeni vse osvetljivo telo.

• Če je zunanji gibljiv kabel ali kabel na tem svetilitelju poprečen, mora biti ta izključno od proizvajalca ali njegovega servisnega agenta ali podobno kvalificirano lice, da se izognete nevarnosti.
• Po času namestitve mora biti zajamčeno nadležno zaemljanje.
• Klemnisi blok ni vključen.
• Ali se povezuje z vodoodpornim kabelskim označevalcem.
• Zamenjajte napukanite predpazitelje, če jih ima.
• Minimalna razdalja od osvetljenih predmetov 1m.

INSTRUKCJE ZA NAMESTITEV:
1. korak: Izključite napajanje.
Korak 2: Poiščite luč na kuči.
Korak 3: Povežite L, N in provodnik
Korak 4: Ključ slike za napajanje v položaju „Vklopljeno" (VKLOP) izvedite preizkus.

[IT] INTRODUZIONE E GARANZIA
Grazie per aver scelto e acquistato il prodotto della V-TAC. La V-TAC Le servirà nel miglior modo possibile. Si prega di leggere attentam ente queste istruzioni prima di iniziare l'installazione e di conservare questo manuale a portata di mano per riferimenti futuri. In caso di qualunque altra domanda si prega di contattare il nostro rivenditore o il distributore locale da chi è stato acquistato il prodotto. Loro sono addestrati e pronti a servirla nel miglior modo possibile. La garanzia è valida per 2 let dalla data d'acquisto. La garanzia non si applica ai danni provocati dall'installazione errata o dall'usura anomala. L'azienda non fornisce alcuna garanzia per danni a qualsiasi superficie a causa della rimozione e dell'installazione errata del prodotto. I prodotti sono adatti per 10-12 ore di funzionamento quotidiano. L'utilizzo del dottotto per 24 ore al giorno annulla la garanzia. La garanzia di questo prodotto è valida soltanto per fetti di fabbricazione.

ATTENZIONE
• Spegnere l'elettricità prima di iniziare!
• Installazione soltanto da parte di un elettricista certificato • La sorgente luminosa di questo apparecchio di illuminazione non è sostituibile, quando la sorgente luminosa raggiunge la fine della sua vita utile l'intero apparecchio di illuminazione deve essere sostituito.
• Se il cavo flessibile esterno o il cavo di questo apparecchio di illuminazione è danneggiato, deve essere sostituito esclusivamente dal produttore o dal suo agente di servizio o da una persona qualificata simile al fine di evitare rischi.
• Durante l'installazione, deve essere garantita una messa a terra adeguata.
• Morsettiera non inclusa.
• Da collegare con tubo cavo impermeabile.
• Sostituire l'eventuale schermo protettivo rotto.
• Distanza minimala dagli oggetti illuminati 1 m.

INSTRUZIONI DI INSTALLAZIONE:
Passo 1: Spegnere l'alimentazione.
Passo 2: Appendere la lampada ad un gancio.
Passo 3: Collegare i conduttori di L, N e .
Passo 4: Accendere la corrente e testare.

[HU] BEVEZETÉS ÉS GARANCIA
Köszönjük, hogy választottá és megvásárolta a V-TAC terméket. V-TAC nyújtja Önnek a legjobb szolgáltatást. Kérjük, a szerelés előtt figyelmesen olvassa el ezeket az utasításokat és őrizze ezt a kézikönyvet későbbi használatra. Ha további kérdései vannak, kérjük, forduljon forgalmazójához vagy helyi eladójához, aki megvásárolta a terméket. Ők képesek és készek a legjobb szolgálatra. A jótállás a vásárlás napjától számítva 2 évig érvényes. A garancia nem vonatkozik a helytelen szerelés vagy az abnormális kopás okozta károkra. A cég nem vállal semmilyen garanciát a felület károsodásáért, a termék helytelen eltávolításáért és szereléséért. A termékek 10-12 órás napi üzemeltetésre alkalmasak. A termék napi 24 órás felhasználása érvényteleníti a garanciát. Ez a termék garanciája csak a gyártási hibákra vonatkozik.

FIGYELEM
• Kérjük, a szerelés megkezdése előtt kapcsolja ki az áramellátást és olvassa el ezt az útmutatót.
• Csak szakképzett villanyszerelő szerelheti fel.
• Ennek a lámpatestnek a fényforrása nem cserélhető ki, amikor a fényforrás eléri az élettartamát, az egész lámpatestet ki kell cserélni.
• Ha ennek a lámpatesznek a külső hajlékony kábele vagy zsinórja megsérül, veszély elkerülése érdekében kizárólag a gyártól vagagy vagy vagy, szervizkélője, szervizkélője vagy vagy, szervizkélője, szervizkélője vagy vagy, szervizkélője, szervizkélője, szerélheti Ki.
• A szerelés során biztosítani kell a megfelelő földelést.
• A sorkapcsot nem tartalmazza.
• Vízálló kábeltömlővel kell csatlakoztatni.
• Cserélje ki a repedt védőbajzsot
• Minimális távolság a megvilágított tárgyaktól 1m.

FELSZERELÉSI ÚTMUTATÓ
1. lépés: Kapcsolja ki a tápellátást.
2. lépés: Akassza fel a lámpát a kampóra 3. lépés:
Csatlakoztassa a L, N és vezetékeket
4. lépés: Kapcsolja be az áramot és a tesztelje.

[ES] INTRODUCCIÓN Y GARANTÍA
Le agradecemos que ha elegido y adquirido la V-TAC. V-TAC le servirá del mejor modo posible. Pedimos que antes de comenzar la instalación lea atentamente las presentes instrucciones y las guarde en un lugar adecuado para consultas próximas. En caso de dudas o preguntas, póngase, por favor, en contacto con el representante o suministrador más cercano de quien ha comprado el producto. Él será debidamente instruido y dispuesto para atenderle de la mejor manera posible. La garantía tendrá una duración de 2 años, contados a partir de la fecha de la compra. La garantía no será applicable a daños ocasionados por instalación incorrecta o gasto inhabitual. La empresa no otorgará garantía para daños de superficies de cualquier tipo generados por su eliminación e instalación incorrectas. Los productos tendrán explotación adecuada durante unas 10-12 horas diarias. La explotación de 24 horas diarias llevará a la anulación de la garantía. La garantía cubrirá solo defectos de producción de fábrica.

CUIDADO
• Apague la alimentación y lea estas instrucciones antes de empezar la instalación.
• Instalaci solo por electricista certificado.
• La fuente de luz de esta iluminación no es intercambiable; Cuando llega al final de su vida útil, se debe reemplazar toda la iluminación.

• Si el cable flexible externo o el cordón de esta luminaria está dañado, deberá ser reemplazado exclusivamente por el fabricante o su agente de servicio o una persona calificada similar para evitar un peligro.
• Se debe garantizar una conexión a tierra adecuada durante la instalación.
• Bloque de terminales no incluido.
• Ser conectado con manguera de cable neprepusten.
• Reemplace los protectores grietados, si los hay.
• Najmanjša razdalja do svetlobnih predmetov je 1 m.

INSTRUCCIONES DE INSTALACIÓN:
Paso 1: Desconecte la corriente.
Paso 2: Cuelge la lámpara en un gancho.
Paso 3: Conecte los cables de L, N y Paso 4:
Encienda la potencia y pruebe

[FR] UVOD IN GARANCIJA
Merci d'avoir choisi et acheté un produit à V-TAC. V-TAC vous offrira le meilleur. Veuillez lire attentivement ces navodila avant de commencer l'installation et conservez ce manuel à portée de main pour référence ultérieure. Si vous avez d'autres questions, veuillez contacter notre distributeur ou le fournisseur local auprès duquel vous avez acheté le produit. Ils sont formés et prêts à vous servir au mieux. La garantie est valable pour une période de 2 ans à compter de la date d'achat. La garantie ne s'applique pas à des dommages Causés par une installation incorrecte ou une usure anormale. La société ne donne aucune garantie pour des dommages Causés à une surface en raison d'un enlèvement et d'une installation incorrects du produit. Les produits sont convenables pour une exploitation quotidienne de 10-12 heures. L'utilisation du produit pendant 24 heures par jour annule la garantie. Ce produit est couvert par une garantie pour des défauts de fabrication seulement.

POZOR:
• Veuillez mettre hors tension et lire ces navodila avant de commencer l'installation.
• Namestitev par électricien certifié
• La source lumineuse de ce luminaire n'est pas remplaçable, lorsque la source lumineuse atteint sa fin de vie, le luminaire entier doit être remplacé.

• Si le câble ou le cordon flexible externe de ce luminaire est endommagé, il doit être remplacé exclusivement par le fabricant ou son agent de service ou une personne qualifiée similaire afin d'éviter un danger.
• Une mise à terre appropriée doit être assurée au cours de l'installation.
• Bornier non inclus.
• A connector avec un tuyau de câble étanche.
• Remplacez toute plaque de protection fissurée.
• Minimalna razdalja med predmeti 1 m.

NAVODILA ZA NAMESTITEV:
Étape 1: Coupez l'alimentation électrique.
Étape 2: Accrochez la lampe sur le crochet.
Étape 3: Connectez les fils sous L, N et Étape 4:
Allumez l'interrupteur et testez.

[HR] UVOD I JAMSTVO
Hvala, kar ste odbrali in kupili podjetje Vi-Tek (V-TAC). Vi-Tek (V-TAC) vam bo pomagal na najboljši možen način. Prosimo, natančno preberite ta navodila pred namestitvijo in shranite navodila za nadaljnjo uporabo. Če imate dodatna vprašanja, se obrnite na našega proizvajalca ali lokalnega trgovca, kjer ste kupili ta izdelek. Oni so osposobljeni in pripravljeni vam pomagajo na najboljši način. Jamstvo za to proizvod velja za obdobje od 2 let, računajoč od dne nakupa. Jamstvo se ne nanaša na škodo, nastalo nepravilno vgradnjo ali neobičajenim habanjem. Podjetje ne jamči za škodo, ki nastane po kateri površini proizvoda, zaradi nepravilne demontaže oziroma nadgradnje proizvoda. Ti izdelki so primerni za 10-12 ur dnevno. Uporaba produkta 24 ur dnevno pomeni, da je to jamstvo neveljavno. Jamstvo za to proizvod dano je samo za pomanjkljivosti, ki so nastale samo med njegovo proizvodnjo.

OPREZ
• Prosimo, preberite ta navodila in izklopite napajanje pred začetkom nadgradnje.
• Ugradnjo lahko opravite samo strokovni električar.
• Svetlo tijelo ove svjetiljke nije zamjenjivo. Kada svetlosno tijelo pride do kraja života, treba zamenjati celotno svjetiljku.
• Če je zunanji fleksibilni kabel ali kabel te svetilke poškodovan, ga bo proizvajalec ali njegov serviser ali podobno kakovostna oseba zamenjal izključno zato, ker bi izbegla nevarnost.
• Med nadgradnjo morate zagotoviti ustrezno zasedbo.
• Priključni blok ni vključen.
• Za spajanje z vodonepropusnim črevesjem za kabel.
• Zamijenite napuknute zavarovane, če jih imate.
• Minimalna oddaljenost od osvijetljenih predmetov 1m.

UPUTSTVO ZA MONTAŽU:
Korak 1: Isključite napajanje.
Korak 2: Ovjesite svjetiljku na kuku.
Korak 3: Povežite L, N i kabl.
Korak 4: Uključite napajanje in testirajte.

[PT] UVOD IN GARANCIJA
Agradecemos que escolheu e adquiriu o produto da V-TAC. V-TAC irá servir-lhe da melhor maneira possível. Por favor, leia atentam ente estas instruções antes da instalação e mantenha este manual para referência no turo. Se tiver outras dúvidas, entre em contacto com o nosso revendedor ou comerciante local de quem adquiriu o produto. Eles são formados e estão prontos para lhe serem úteis da melhor maneira possível. A garantia é válida por um período de 2 anos a partir da data de compra. A garantia não se aplica a danos causados devido a uma instalação incorrecta ou desgaste invulgar. A empresa não dá nenhuma garantia por danos de qualquer superfície devido à inadequada remoção e instalação do produto. Os produtos são apropriados para exploração durante 10-12 horas por dia. A exploração do produto durante 24 horas leva à invalidação da garantia. Este produto tem uma garantia apenas para defeitos de fabricação.

ATENÇÃO
• DESLIGAR a alimentação antes de iniciar!
• A instalação só pode ser feita por electricista autorizado. • A fonte de luz desta iluminação não é intercambiável; quando atingir o fim de sua vida útil, toda a luminária deve ser substituída.
• Se o cabo flexível externo ou cabo desta luminária estiver danificado, deve ser substituído exclusivamente pelo fabricante ou seu agente de serviço ou pessoa similarmente qualificada, a fim de evitar perigos.
• O aterramento adequado deve ser assegurado durante toda a instalação.
• Bloco de terminais não incluído.
• Para ser conectado com cabo de mangueira à prova d'água.
• Substitua os protetores rachados, se houver.
• Najmanjša razdalja do svetlobnih objektov 1 m.

INSTRUÇÕES DE INSTALAÇÃO
Passo 1: Desligue a alimentação.
Passo 2: Pendure a lâmpada num gancho.
Passo 3: Conecte o cabo L, N e Passo 4:
Ponha o interruptor da alimentação na posição Ligado (ON) e faça ensaio.

[PL] WSTEP I GWARANCJAD
Dziękujemy za wybór in nakup izdelka V-TAC. V-TAC będzie Ci służył najlepiej. Prosze przeczytać tę instrukcje uważnie przed przystąpieniem do zainstalowania i zachować ją do użytku w przyszłości. Jeśli masz jakieś pytania, proszę skontaktować się z naszym Przedstawicielem lub z dystrybutorem, od którego kupiłeś produkt. Oni sa przeszkoleni i gotowi udzielić Ci pomocy. Gwarancja ważna jest 2 lata od zakupa. Gwarancja nie obejmuje uszkodzeń wynikających z niewłaściwego zainstalowania lub nadzwyczajnego zużycia.
Spółka nie ponosi odpowiedzialności za ewentualne szkody spowodowane na powierzchniach podczas instalacji lub deinstalacji. Łączny czas świecenia opraw w ciągu doby nie może przekroczyć 10-12 letzin, 24-godzinna eksploatacja produktu prowadzi do unieważnienia gwarancji. Gwarancja obejmuje jedynie wady powstałe z przyczyn tkwiących w produkcie.

UWAGA
• WYŁĄCZYĆ zasilanie przed przystąpieniem do instalacji!
• Instalacja powinna być wykonywana wyłącznie przez elektrotechnika posiadającego certyfikat.dado!
• Źródło światła oprawy oświetleniowej nie jest wymienne; po osiągnięciu końca jego okresu użytkowania należy wymienić całą oprawę świetlenioową.

• W przypadku uszkodzenia zewnętrznego przewodu elastycznego lub przewodu tej oprawy, w celu uniknięcia niebezpieczniwn, może na zostaću wyminie wyłącznie pRUPEZEZ PREZAVE OBNIE WYKWALIFIKOWANĄ OSOBĘ.
• Podczas całej instalacji należy zapewnić prawidłowe uziemienie.
• Zestaw nie zawiera listwy zaciskowej.
• Do podłączenia wodoodpornym wężem kablowym.
• Należy wymienić pęknięte bezpieczniki w razie zaistnienia takich.
• Minimalna oddaljenost od oświetlanych objektov stanovanja 1 m.

INSTRUKCJA INSTALACJI:
Krok 1: Wyłąć zasilanie.
Krok 2: Zawieś lampę na haku.
Krok 3: Podłącz przewód L, N i Krok 4:
Ustaw kluczyk zasilania w pozycji "włączone" (ON) i przeprowadź badanie.

[EL] ΕΙΣΑΓΩΓΗ - ΕΓΓΥΗΣΗ
Uporabite ga za izpilitev in agoriznacijo programske opreme Bi-TAK(V-TAC). H Bi-TAK (V-TAC) ßa osaç εξυπηρετήσει με τον καλύτερο δυνατό τρόπο. Παρακαλούμε να ßιαβάσετε προσεκτικά τις οδηγίες μας πριτού τοποθετήσετε και δοσηρήστε τις οδήγ ίες για τη μετέπειτα συημβουλή σας. Αν έχετε όλο ερωτήματα και απορίες, παρακαλούμε να έλθετε σε επαφή με τον προμηθευτή μας ή με τον ε γχώριο έμπορο από τον οποίο αγοράσατε το προϊόν. Αυτοί εκπαιδεύτηκαν κατάλληλα και είνια ρτόθυμοι να σας εξυπηρετήσουν με τον καλύTERo τρυπο. Η εγγύηση ισχύει για περίοδο 2 ετών απ ην ημερομηνία της αγοράς. Η εγγύηση den εφαρμόζεται σε περίπτωση που προκλήßούν ζημιές εξαιτίας λάßος τοποθέτησης ή οπονιήßιστης φθοράς. Η εταιρεία den ßανίζει εγγύηση γιά ζημιές σε οποιαδήποτεεπιφάνεια εξαιτίας τις λάßος απομάκρ υνσης ή τοποθέτησης του προϊόντος. Τα program je primeren za 10-12 ur na dan. Η χρήση του προϊόντος επί 24 ώρες έχει ως αποτέλεσμα την ακύρωση της εγγύησης. Η εγγύηση του προϊόντος αφορά μόνο τα ελαττώματα της παραγωγής.

ΠΡΟΣΟΧΗ
• ΚΑΛΣΤΕ την ηλεκτροδότηση πριτού ακμσετε!
• Τοποθέτηση μόνο από αδειούχο ηλεκτρολόγο.
• Η φωτεινή πηγή αυτού του φωτιστικού δεν είναι εναλλάßιμη. Όταν φτάσει στο τέλος της διάρκειας ζωής του, pripravlja na αντικατασταθεί ολόκληρο το φωτιστικό σφιτιστικό ώμα.

• Εάν το εξωτερικό εύκαμπτο καλώδιο ή το καλώδιο αυτού του φωτιστικού έχει υποστεί ζημιά, θα αντικατασταθεί αποκλειστικά από τον κατασκευαστή ον αντιπρόσωπό του ή από παρόμοια εξειδικευμένο ο άτομο, προκειμένου να αποφευχßεί ο κίνδυνος.
• Κατά την τοποθέτηση πρέπει να εξασφαλιστεί η δέουσα γείωση.
• Το μπλοκ τερματικού den ρνλαßΰνεται.
• Για σύνδεση με αδιάßροχο σωλήνα καλωδίου.
• Αντικαταστήστε τις ραγισμένες ασφάλειες, εάν υπάρχουν τετοιες,
• Odmaknjenost od reflektorja 1 m.

ΟΔΗΓΙΕΣ ΓΙΑ ΤΗΝ ΤΟΠΟΘΕΤΗΣΗ:
1. korak: Διακόψτε την ηλεκτροδότηση.
Bomba 2: Κremirajte lambaro v gigistra.
Bomba 3: Izberite kaluđip L, N in .
Bomba 4: Zaženite lectroδότηση,ν polju «Leitourgi» (ON) in poskusite.

[RO] INTRODUCERE, GARANȚIA
Vă mulțumim că ați ales și v-ați cumpărat acest produs de V-TAC. V-TAC vă va fi de un mare folos, utilizându-l în modul cel mai potrivit posibil. Vă rugăm să citiți .aceste instrucțiuni cu atenție, înainte să începeți instalarea, și păstrați-le pentru că s-ar putea să fie necesar să le recitiți. Dacă aveți și alte întrebări, luați legătură cu dealer-ul nostru sau cu Commercianful de la care v-ați achiziționat produsul. Aceștia sunt bine instruiți și înțotdeauna sunt disponibili să vă servească în modul cel mai bun posibil. Garanția este valabilă pe un termen de 2 ani din data achiziționării produsului. Garanția însă nu se aplică cu privire la daunele cauzate de instalare incorectă sau care rezultă din uzura anormală de utilizare. Societatea nu acordă garanție pentru daune produse pe suprafețe, indiferent de tipul acestora, care se datorează îndepărtării sau montării incorecte a produsului. Aceste produse sunt potrivite pentru exploatare continuă timep de 10-12 ore pe zi. Exploatarea produsului timp de 24 de ore fără întrerupere, poate duce la pierderea garanției. Pentru acest produs, garanția se acordă numai pentru defecte de fabricație.

ATENȚIE
• DECONECTAȚI alimentarea cu energie electrică înainte să începeți instalarea!
• Instalarea se va realiza numai de către un electrician autorizat. • Sursa de lumină a acestui corp de iluminat nu poate fi înlocuit; când ajunge la sfârșitul duratei de funcționare, întregul corp de iluminat trebuie înlocuit.

• Dacă cablul sau cablul flexibil extern al acestui corp de iluminat este terteriorat, acesta trebuie înlocuit exclusiv de către producător sau agentul său de service sau de o persoană similară calificată pentru a evita un pericol. • În timpul instalării, trebuie asigurată o bună legare la pământ.

• Block terminal nu este inclus.
• Pentru a fi conectat cu furtun de cablu impermeabil.
• Schimbați-pe protectorii crăpați, dacă este cazul.
• Najmanjša razdalja od svetlobnega predmeta – 1 m.

INSTRUCȚIUNI DE INSTALARE:
Pasul 1: Deconectați alimentarea electrică;
Pasul 2: Agățați lampa pe un cârlig.
Pazul 3: Povežite se s kablom L, N in Pazul 4:
Preneste kontaktno Steviko na položaj „Conectat" (ON) in testaţi.

[CZ] ÚVOD A ZÁRUKA
Děkujeme, že jste si vybrali a koupili výrobek firmy V-TEK (V-TAC). V-TEK (V-TAC) vám nabízí ty nejlepší výrobky. Před zahájením instalace si prosím pečlivě přečtěte tyto pokyny a uschovejte si tento návod pro budoucí použití. Pokud máte další dotazy, obraťte se na našeho prodejce nebo místního obchodního zástupce, od kterého jste výrobek zakoupili. Oni jsou vyškoleni a jsou vám k dispozici pro všechny vaše potřeby. Záruka je platná po dobu 2 let od podatkov zakoupení. Záruka se nevztahuje na škody způsobené nesprávnou instalací nebo atypickým opotřebením. Společnost neposkytuje záruku na poškození na jakémkoli povrchu kvůli neodbornému odstranění a instalaci výrobku. Výrobky jsou vhodné za 10-12 ur každodenní využívání. Používání výrobku během 24 hodin denně ruší platnost záruky. Výrobek má záruku pouze pro výrobní vady.

POZOR
• VYPNĚTE elektřinu, než začnete!
• Instalaci smí provést pouze certificirané elektrikář
• Světelný zdroj tohoto svítidla nelze vyměnit, jakmile světelný zdroj dosáhne svého konca živlenja, mělo by se vyměnit celé svítidlo.

• Pokud je externí flexibilní kabel nebo kabel tohoto svítidla poškozen, musí být vyměněn výhradně výrobcem nebo jeho servisním zástupcem nebo podobnou kvalifikovanou osobou, aby se předešlo riziku.
• Po celou dobu instalace musí být zajištěno řádné uzemnění.
• Svorkovnice není součástí dodávky.
• Pro připojení pomocí vodotěsné kabelové hadice.
• Vyměňte veškerý prasklý ochranný štít.
• Minimalna oddaljenost od osvětlených objektů 1 m.

NÁVOD K INSTALACIJI:
Krok 1: Vpnite napajeni.
Krok 2: Zavěste lampu na háček.
Krok 3: Připojte L, N a vodiče
Krok 4: Zapnite napájení in otestujte

V PRIMERU KAKRŠNEGA KOLI VPRAŠANJA/TEŽAVE Z IZDELKOM NAS PIŠITE NA: SUPPORT@V-TAC.EU
ZA VEČ IZDELKOV, POVPRAŠEVANJE SE KONTAKTIRAJTE NA NAŠEGA DISTRIBUTERJA ALI NA NAJBLIŽJE TRGOVCE. V-TAC EUROPE LTD.
BOLGARIJA, PLOVDIV 4000, BUL.L.KARAVELOW 9B